MNI 15
Lanciamissili

Versione allestita per il lancio di 2 missili anti-nave con gittata sino a 30 km.

OUTLINE SPECIFICATION	
Hull type	Planning, Twin Waterjet Fast Patrol Boat
Material of hull	Aluminium
Builder	Baglietto S.p.A.
Hull and engineering	Baglietto S.p.A. / Fast Ship Design

MAIN DATA	
Length over all	15,83 m - 51 ft 11 in
Length at waterline	12,98 m - 43 ft
Beam	3,60 m - 11 ft 9 in
Draft	0,85 m - 3 ft
Depth	2,70 m - 8 ft 10 in
Full load displacement	20 t - 39,683 lb
Fuel capacity	2400 lt - 634 US gal
Fresh water capacity	450 lt - 119 US gal
Crew capacity	4 + 18
Main engine	2 x MAN R6-800
Maximum power	2 x 588 kW (800 hp) at 2.300 rpm
Maximum speed	45 kn
Cruising speed	35 kn
Range at maximum speed	330 nm
Propulsion	2 x Waterjet

- Il materiale dello scafo e della sovrastruttura è un'innovativa lega di alluminio 5083-H 128, ideale per uso marino. L'elevato standard nel taglio delle lamiere, e relativo assemblaggio, concorrono alla realizzazione di un'ottima finitura superficiale e permettono il non utilizzo di vernici per le finiture esterne.
- La forma di carena a V profonda è studiata per dare ottime prestazioni di velocità, manovrabilità e tenuta al mare.
- La sovrastruttura è sagomata per avere la massima visibilità ed il minimo impatto con forme tipo stealth.
- La disposizione degli interni viene ottimizzata in funzione del tipo di missione con permanenza in mare almeno di una settimana.
- A prora è previsto un portellone stagno a scafo, sotto il ponte coperta, per imbarco /sbarco di personale a terra; (tale portellone può essere aperto anche in mare, in manovra o comunque a bassa velocità per recupero oggetti galleggianti).
- Le dimensioni ridotte lo rendono facilmente imbarcabile su nave madre e trasportabile su gomma.

Baglietto S.p.A. Viale San Bartolomeo 414, 19126 La Spezia, Italy www.baglietto.com

BAGLIETTO NAVY 1854

MNI15 Lanciamissili

PROFILO

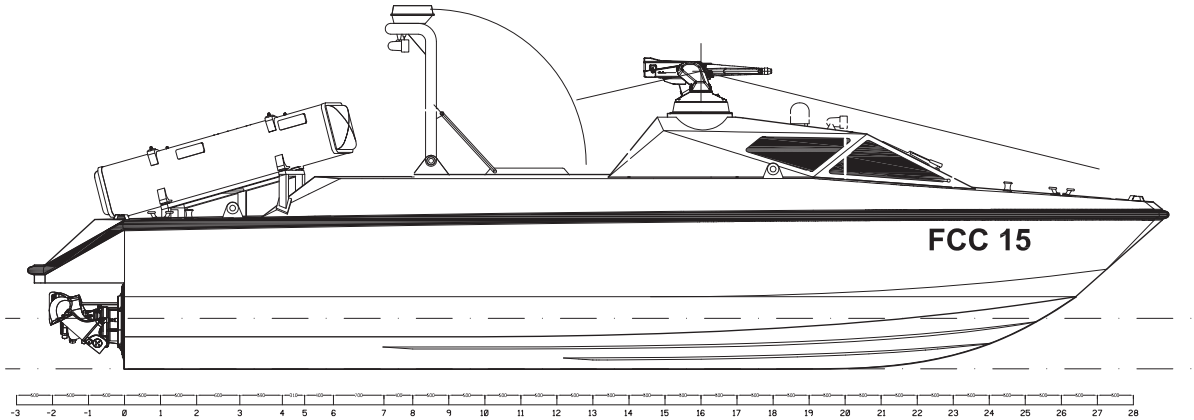

PIANTA

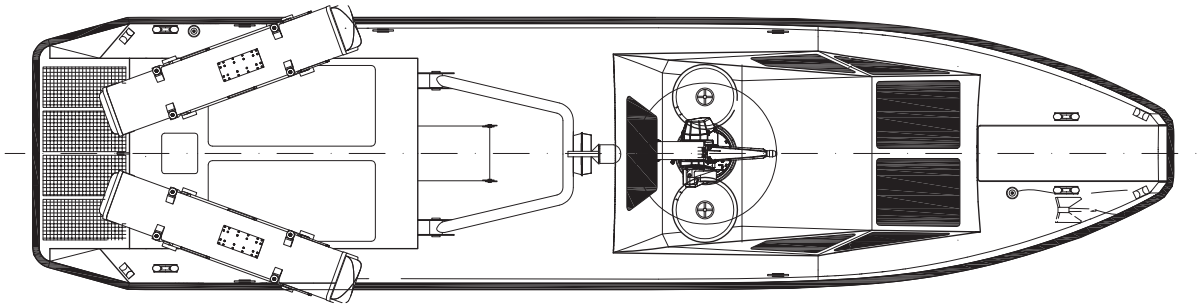

PROFILO

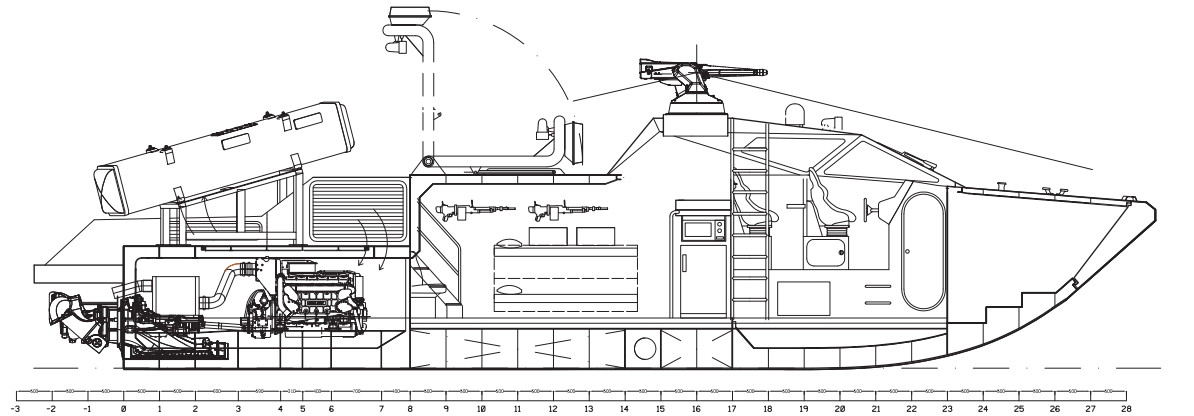
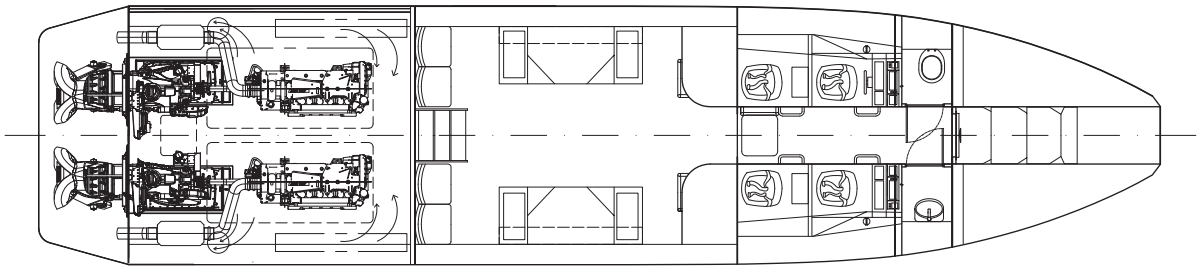
PIANTA